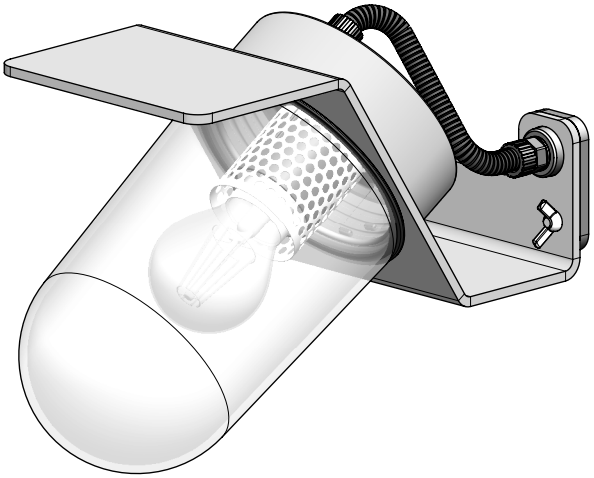

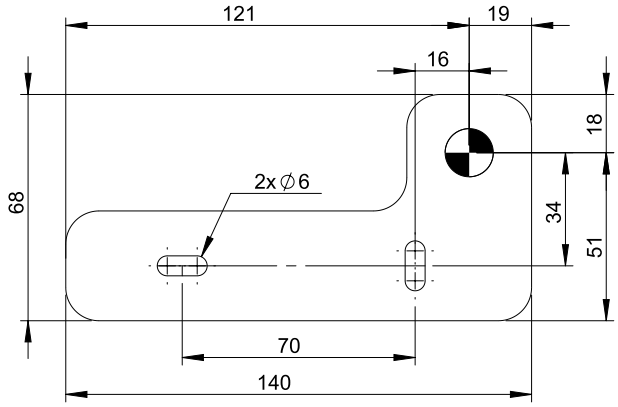

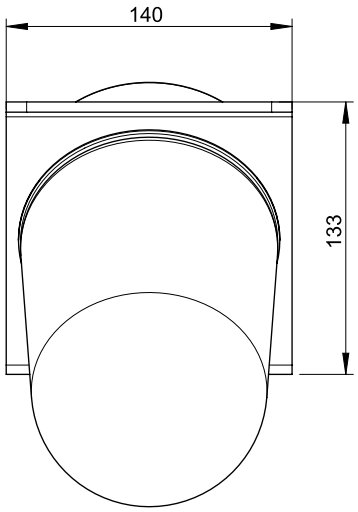

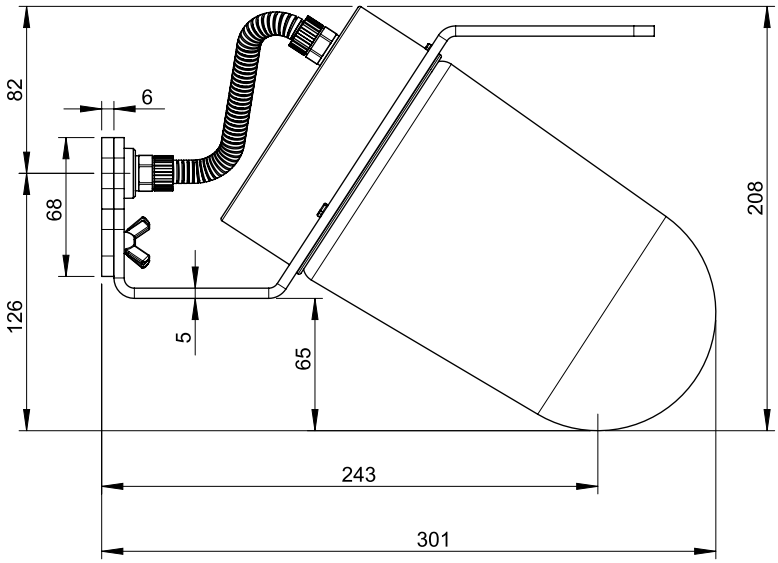

Sherlock - Modèle 3

: Cable passage

Measurement unit: millimetres