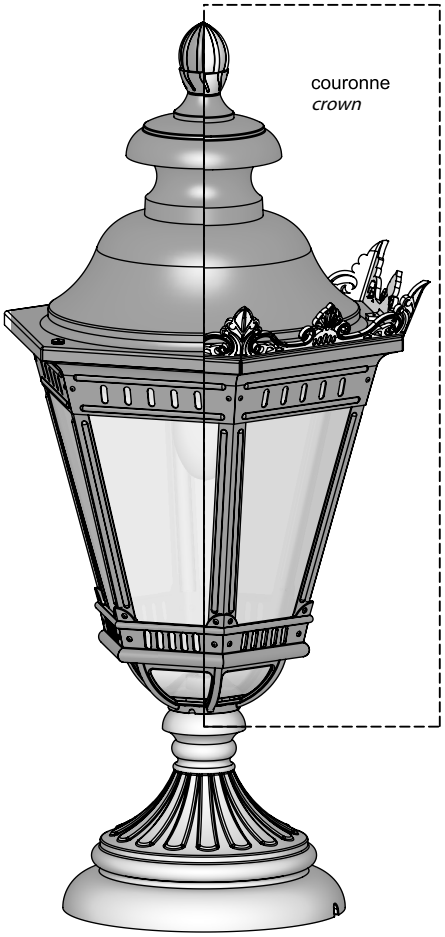

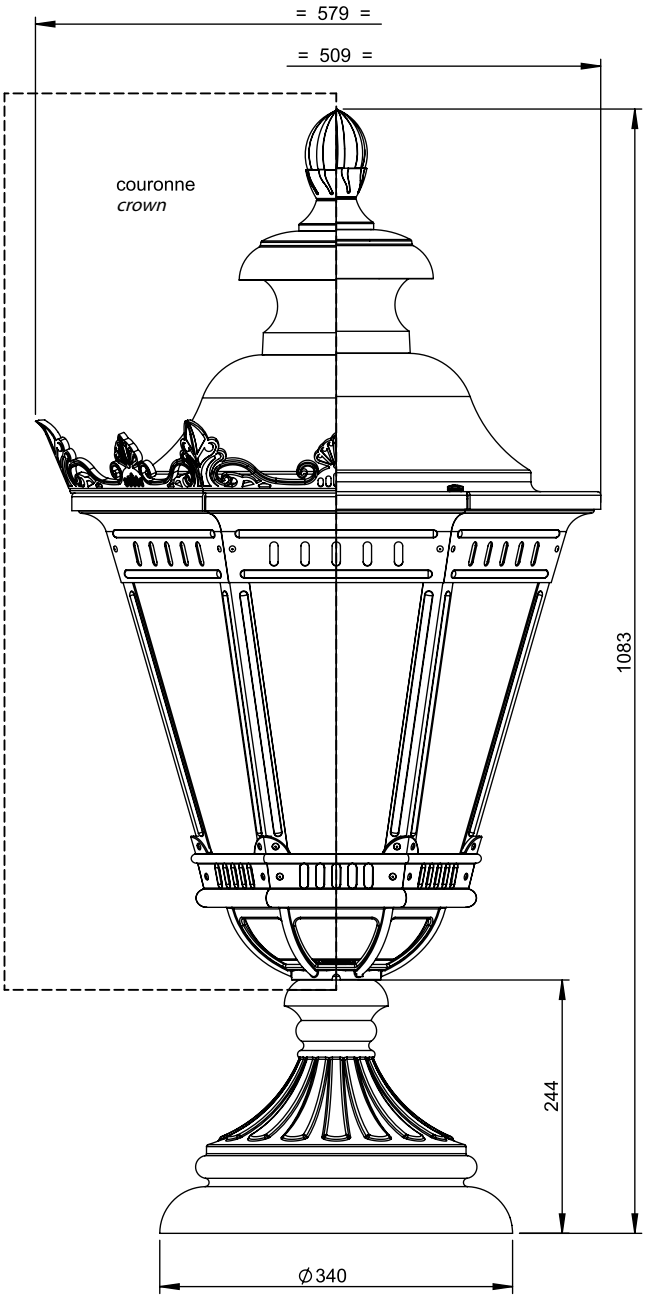

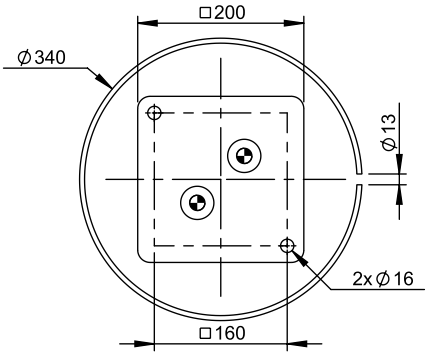

Citadelle - Modèle 4

: Cable passage

Measurment unit: millimetres