

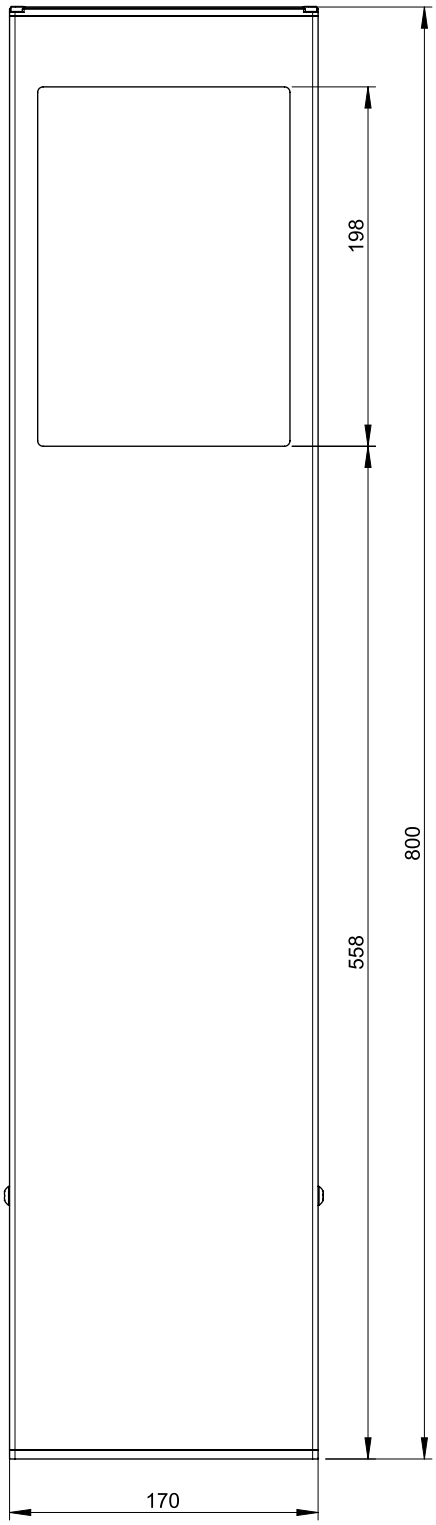

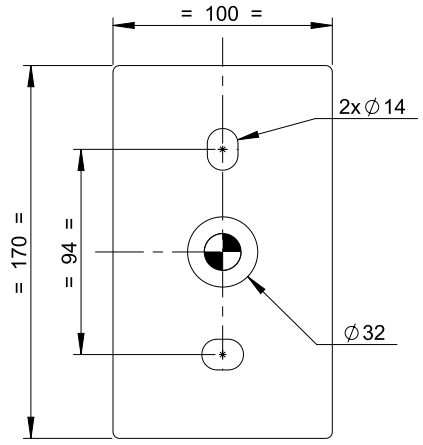

VUE F

Brick^2 - Modèle 3

: Cable passage

Measurment unit: millimetres