

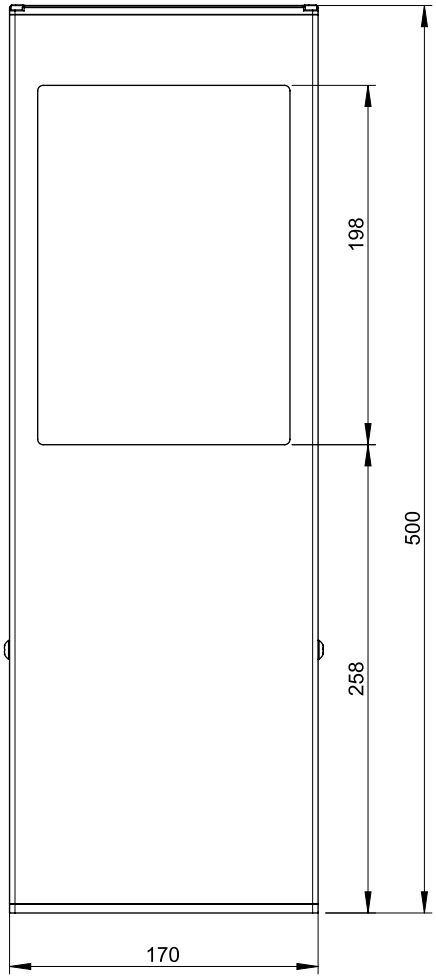

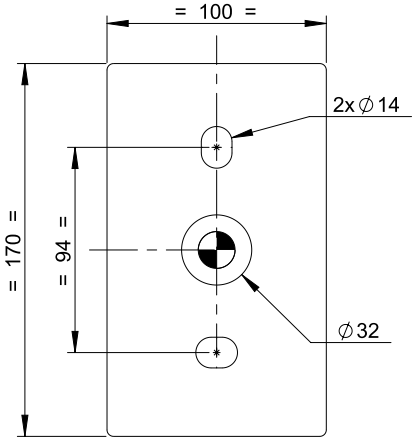

VUE F

Brick^2 - Modèle 2

: Cable passage

Measurment unit: millimetres