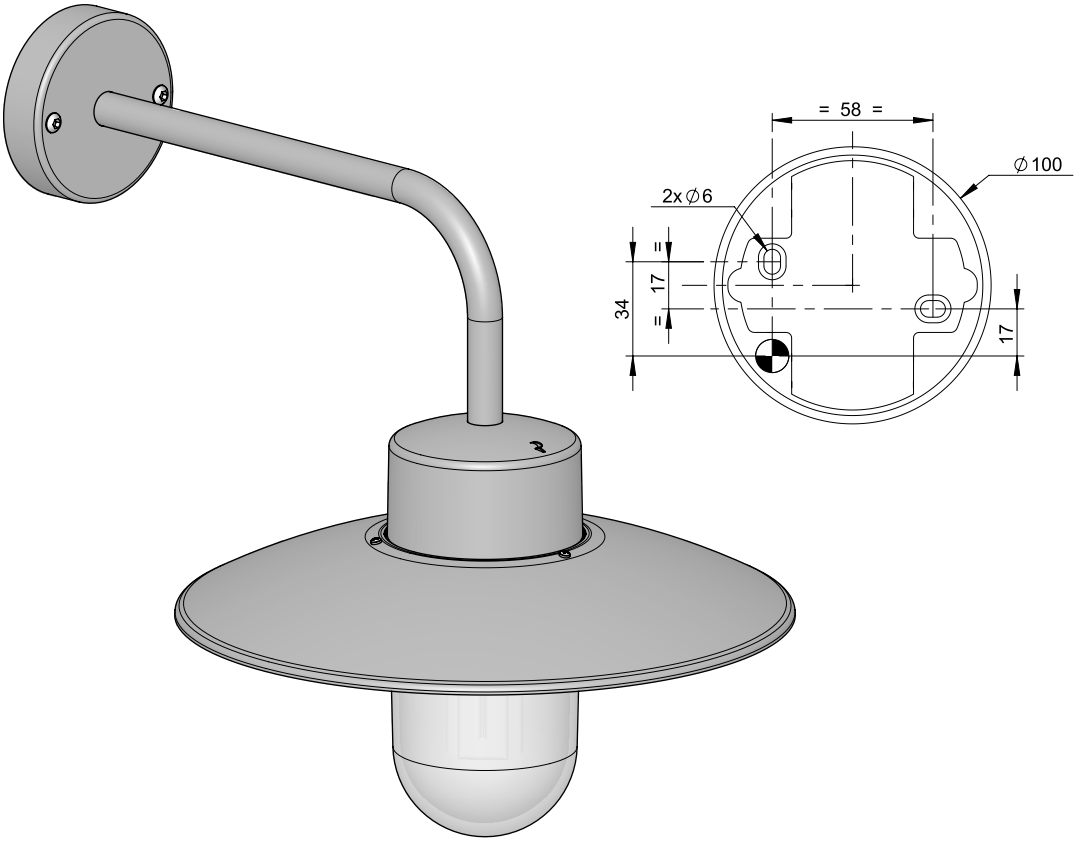

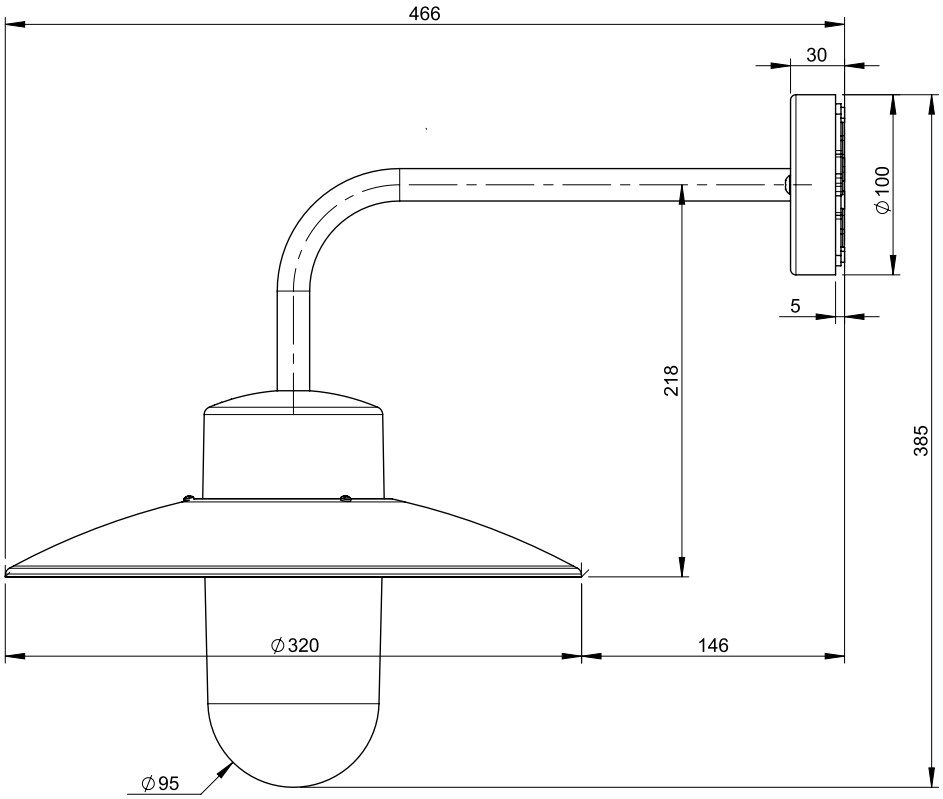

Belcour - Modèle 9

: Cable passage

Measurment unit: millimetres